LED-Linse – AMSTERDAM 38°

Material

Artikelbezeichnung:	LED Linse
Artikelnr.:	1500655
Design:	Amsterdam 38°
Substrat:	Borofloat Borosilikatglas
Höhe:	20,5 mm
Durchmesser:	63 mm

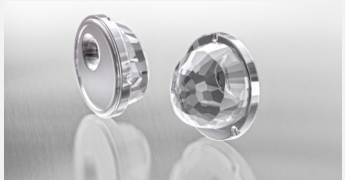

01v00

Zolltarifnummer

70140000

Gemäß Kundenvorgabe

Unsere Bearbeitungszentren bieten folgende Möglichkeiten zur Individualisierung:

- Individuelle Maskierung
- Individuelle Geometrien & Zuschnitte
- Individuelle Oberflächenbearbeitung

Schicken Sie uns gern Ihre Zeichnung über das Kontaktformular oder an Info@auer-lighting.com.

Eigenschaften

Gewicht:	ca. 78 g
Temperatur:	bis 400°C
Halbstreuwinkel:	38°
Feldwinkel:	93°
CBCP:	1,0 cd/lm
LES:	19 mm

Lichtverteilung

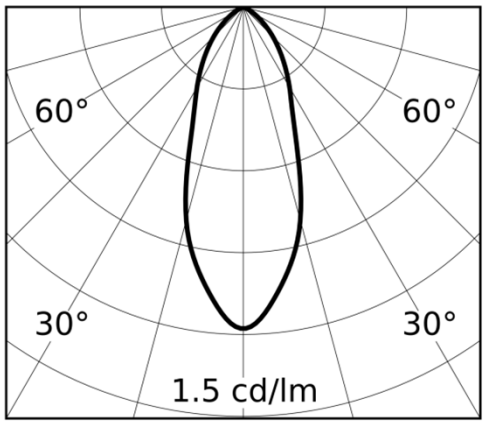

Zeichnungsdaten

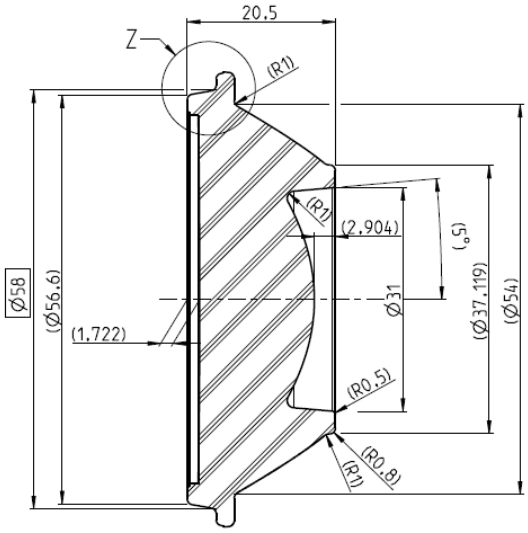

LEDs:

Osram, Cree, Nichia, Bbridgelux, Citizen

Anwendungsbereiche

Kreative und anspruchsvolle Beleuchtungslösungen
Geeignet für linear angeordnete LEDs
Architekturbeleuchtung

Auer Lighting GmbH
Hildesheimer Straße 35
37581 Bad Gandersheim
Germany

T +49 (0) 5382 701 · 0
F +49 (0) 5382 701 · 297

info@auer.lighting.com
www.auer-lighting.com